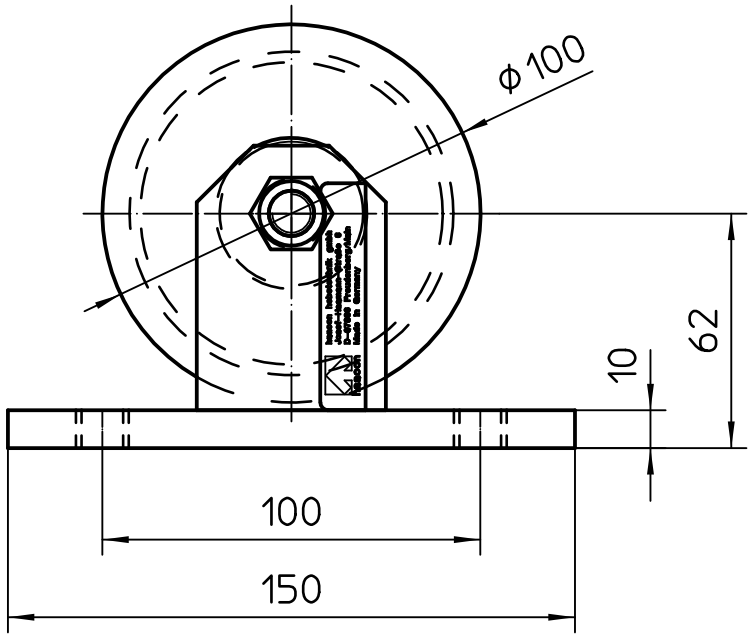

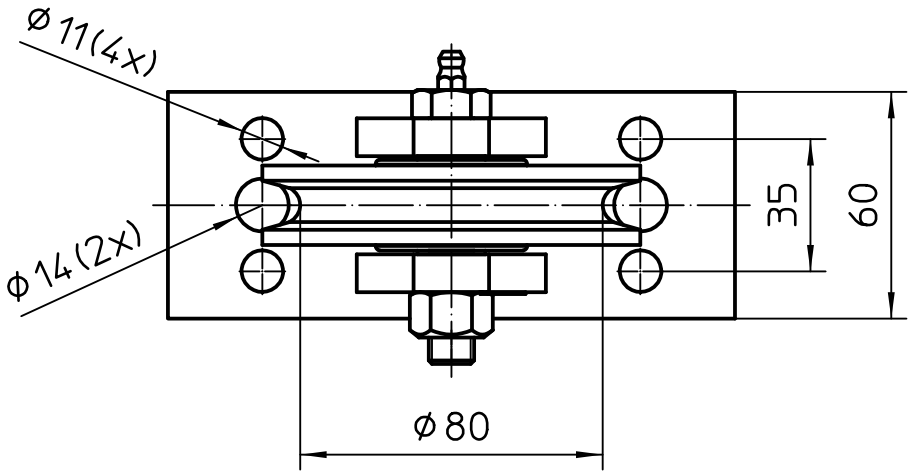

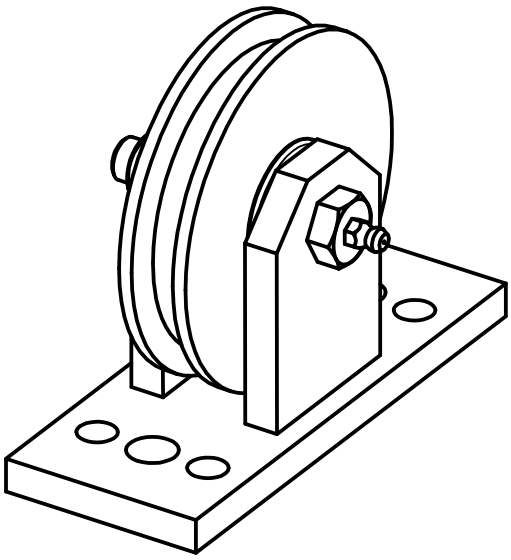

max. Seillast	5 kN
für Seil ø	5-6,5 mm
Gewicht	2 kg

Kommissions-Nr.			Oberfläche DIN ISO 1302	Allgemeintoleranz ISO 2768-mK		Maßstab 1:2	ANGEBOTSZEICHNUNG
Schutzvermerk ISO 16016 beachten				Status	freigegeben		Werkstoff
				22.12.15	Datum	Name	Rollenbock
				Bearb.	08.07.94	Rauch	
				Gepr.	08.07.94	Rauch	
				Norm.	08.07.94	Rauch	
				Schw.Fr.			
2	3433	18.11.15	Seus	haacon hebetechnik gmbh, Josef-Haamann-Straße 6, D-97896 Freudenberg/Main			Klassifizierungs-Nr. 62029
Zust.	Änderung	Datum	Name	Ursprung			Ersatz für

Gewicht kg		
Halbzeug/ Rohteil-Nr.		
Zeichnungs-Nr. 205353	Blatt 1	
Ers. durch		